Z7 - ZÁBRADLÍ SCHODIŠTĚ CHODBY 3.01b

PŮDORYS 1:25

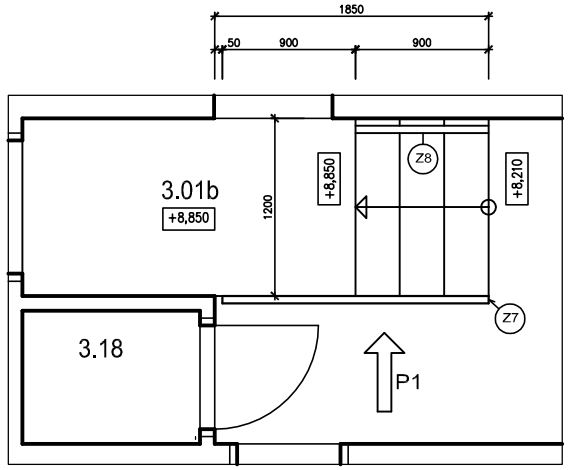

POHLED P1 1:25

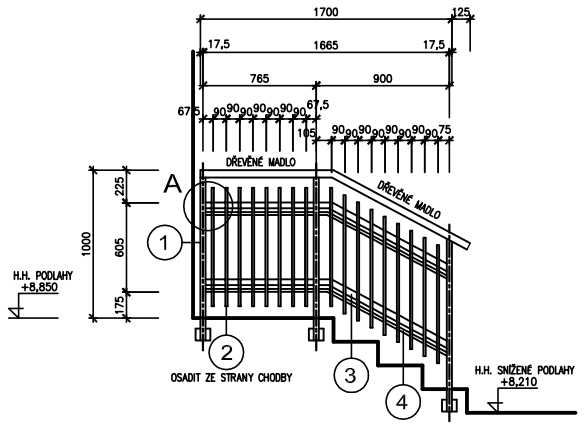

VÝPIS MATERIÁLU:

	OZN.	Ø	DÉLKA (MM)	KS	DÉLKA ⅀ (M)	KG/M/M²	KG ⅀
Z7	1	TYČ 35/15	1100 1150	4 2	6,70	4,40	29,50
	2	TYČ 15/15	800	17	13,60	1,766	24,00
	3	PLECH 45/4	3700	1	3,70	1,413	5,30
	4	PLECH 20/4	3700	1	3,70	0,628	2,40
	5	PLECH 40/8 (POD MADLO)	1900	1	1,90	2,51	4,80
	6	PLECH 80/5 (KOTEVNÍ PLOTNA) KOTVIT CHEM. HMOŽDINAMI	100	3	0,30	3,14	1,00
	VÁHA CELKEM + 10% = 74,00KG						

DETAIL (A) (PŮDORYS) 1:10

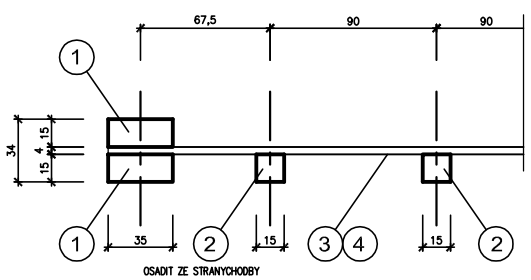

Z6 - ZÁBRADLÍ SCHODIŠTĚ CHODBY 3.01b
Z14 - ZÁBRADLÍ V PROSTORU CHODBY 3.01b

PŮDORYS 1:25

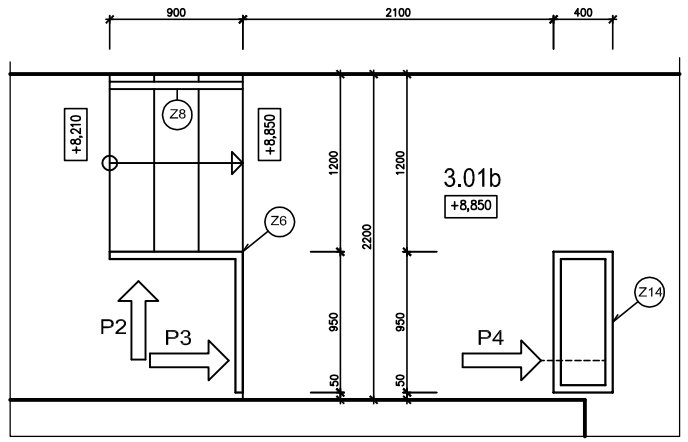

POHLED P2 1:25

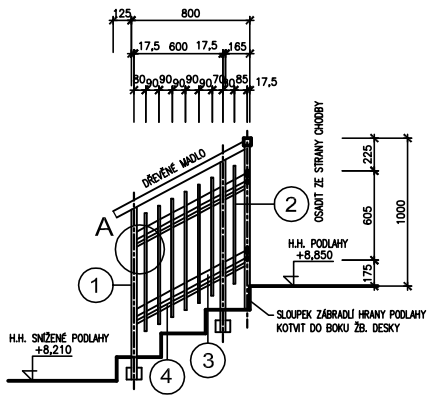

POHLED P3 1:25

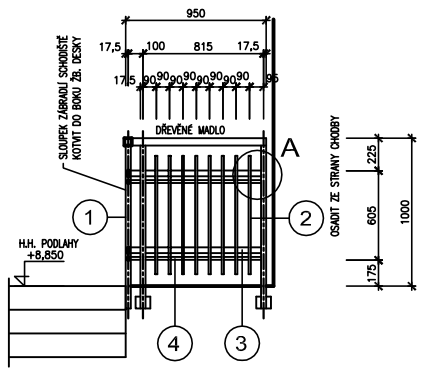

VÝPIS MATERIÁLU:

	OZN.	Ø	DÉLKA (MM)	KS	DÉLKA ⅀ (M)	KG/M/M²	KG ⅀
Z6	1	TYČ 35/15	1100 1150	4 4	9,00	4,40	39,60
	2	TYČ 15/15	800	15	12,00	1,766	21,20
	3	PLECH 45/4	3900	1	3,90	1,413	5,60
	4	PLECH 20/4	3900	1	3,90	0,628	2,50
	5	PLECH 40/8 (POD MADLO)	2000	1	2,00	2,51	5,00
	6	PLECH 80/5 (KOTEVNÍ PLOTNA) KOTVIT CHEM. HMOŽDINAMI	100	4	0,40	3,14	1,30
	VÁHA CELKEM + 10% = 83,00KG						

POHLED P4 1:25

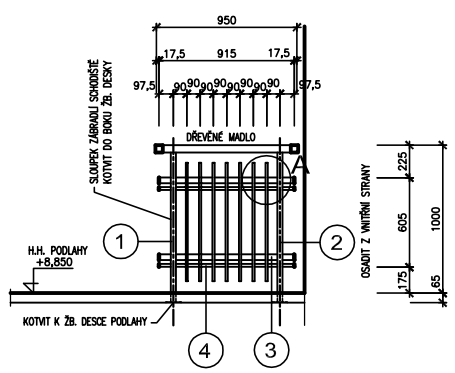

VÝPIS MATERIÁLU:

	OZN.	Ø	DÉLKA (MM)	KS	DÉLKA ⅀ (M)	KG/M/M²	KG ⅀
Z14	1	TYČ 35/15	1060	4	4,30	4,40	19,00
	2	TYČ 15/15	800	26	20,80	1,766	36,80
	3	PLECH 45/4	5300	1	5,30	1,413	7,50
	4	PLECH 20/4	5300	1	5,30	0,628	3,40
	5	PLECH 40/8 (POD MADLO)	2700	1	2,70	2,51	6,80
	6	PLECH 80/5 (KOTEVNÍ PLOTNA) KOTVIT CHEM. HMOŽDINAMI	100	4	0,40	3,14	1,30
	VÁHA CELKEM + 10% = 82,50KG						

VYROBIT CELKEM 3KS

Z13 - ZÁBRADLÍ SCHODIŠTĚ CHODBY 3.10b

PŮDORYS 1:25

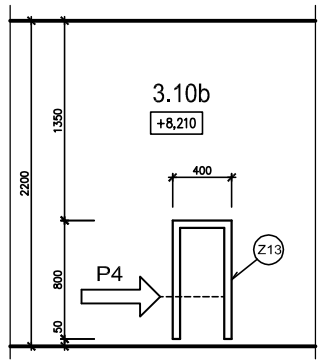

VÝPIS MATERIÁLU:

	OZN.	Ø	DÉLKA (MM)	KS	DÉLKA ⅀ (M)	KG/M/M²	KG ⅀
Z13	1	TRUBKA 51/3,2	1060	4	4,30	3,77	16,20
	2	TYČ ø20	1900	1	1,90	2,47	4,70
	3	TYČ ø15	800	14	11,20	1,578	17,70
	4	PLECH 100/5	100	4	0,40	3,93	1,60
	5	PLECH 40/8 (POD MADLO)	2000	1	2,00	2,51	5,00
	VÁHA CELKEM + 10% = 50,00KG						

POHLED P2 1:25

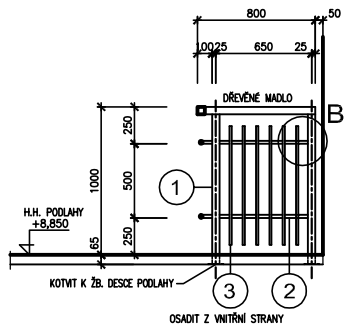

DETAIL (B) (PŮDORYS) 1:10

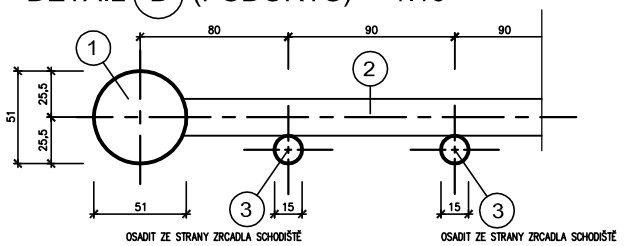

POZNÁMKA :

NÁTĚR 1X ZÁKLADNÍ + 2X VRCHNÍ SYNTETICKÝ

ZÁBRADLÍ VČETNĚ PROFILOVANÉHO MADLA Z TVRDÉHO DŘEVA

SLOUPKY PŘIVAŘIT K PLOTNÁM KOTVENÝM DO ŽB. KONSTRUKCE SCHODIŠŤOVÉ DESKY (PODLAHY)

±0,000=PODLAHA 1.NP

INVESTOR	PROJEKTANT	AUTORIZOVAL
MĚSTO ČERNOŠICE RIEGROVA 1209 252 28 ČERNOŠICE TEL.: 221 962 521 E-MAIL: PODATELNA@MESTOCERNOSICE.CZ WWW: MESTOCERNOSICE.CZ	S-PROJEKT PRAHA s.r.o. S-PROJEKT PRAHA, s.r.o. PRAŽSKÁ 575 252 29 DOBŘICHOVICE TEL.: 603503394 - 5 E-MAIL: INFO@S-PROJEKTPRAHA.CZ WWW: S-PROJEKTPRAHA.CZ	

REV.	DATUM	PŘEDMĚT REVIZE	NAVRHL	PŘEZKOUŠEL	SCHVÁLIL
0	09/2014	PROJEKTOVÁ DOKUMENTACE PRO PROVÁDĚNÍ STAVBY			

FORMÁT	8 A4	NAVRHL	PŘEZKOUŠEL	SCHVÁLIL
DATUM	09/2014	ING. M. KLIMT	J. HŘÍBAL	ING. M. KLIMT
STUPEŇ	PDPPS			

ČÁST PROJEKTU	D - DOKUMENTACE OBJEKTŮ A TECHNICKÝCH A TECHNOLOGICKÝCH ZAŘÍZENÍ D.1.1 - ARCHITEKTONICKO - STAVEBNÍ ŘEŠENÍ
INVESTOR	MĚSTO ČERNOŠICE, RIEGROVA 1209, 252 28 ČERNOŠICE
MÍSTO STAVBY	P.Č. 2658/1 - K.Ú. ČERNOŠICE, Č.P. 447
STAVBA	VESTAVBA PĚTI TŘÍD DO PODKROVÍ ZŠ ČERNOŠICE
STAVEBNÍ OBJEKT	ZŠ ČERNOŠICE - BUDOVA B + C
VÝKRES	Z6, Z7, Z13, Z14 - ZÁBRADLÍ CHODEB PODKROVÍ

MĚŘÍTKO	SOUBOR-DWG	Č.KOPIE	ARCH. ČÍSLO	REVIZE
1 : 25,1:10	S-029-14-D.1.1		S-029-14-D.1.1.b-045	0

Tento výkres je majetkem firmy S-PROJEKT PRAHA, s.r.o. Nesmí být použit a kopírován třetí osobou, nebo ji předán či jinak s ním nakládáno bez našeho výslovného písemného povolení.